KURSKÁ 2 Z ULICE: 1 SLOUPEC PO 8 BALKONECH
KURSKÁ 2 ZE DVORA: 1 SLOUPEC PO 8 BALKONECH
KURSKÁ 4 ZE DVORA: 3 SLOUPCE PO 8 BALKONECH
KURSKÁ 6 ZE DVORA: 3 SLOUPCE PO 8 BALKONECH
KURSKÁ 8 ZE DVORA: 3 SLOUPCE PO 8 BALKONECH
KYJEVSKÁ 1 ZE DVORA: 1 SLOUPEC PO 8 BALKONECH
KYJEVSKÁ 3 ZE DVORA: 1 SLOUPEC PO 8 BALKONECH

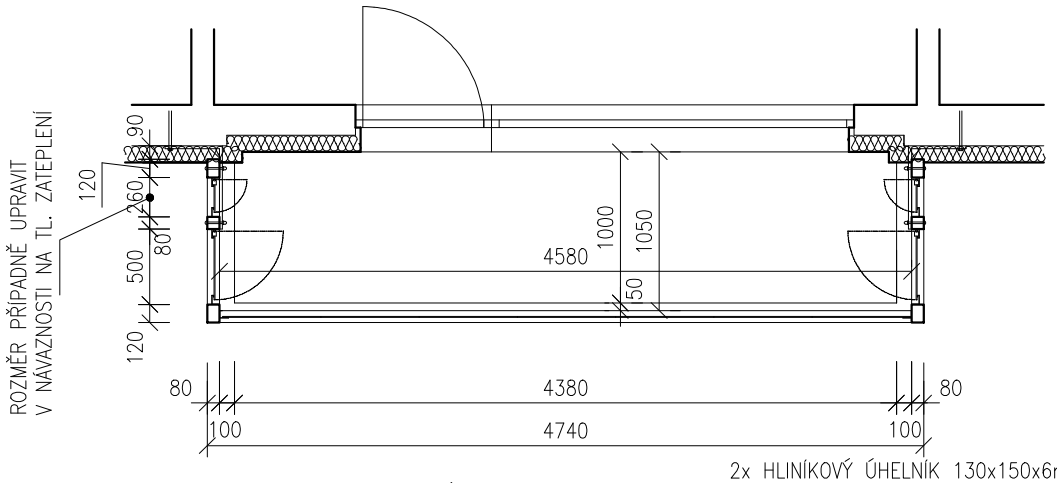

DETAIL STYKU RÁMU S ETICS 1:5

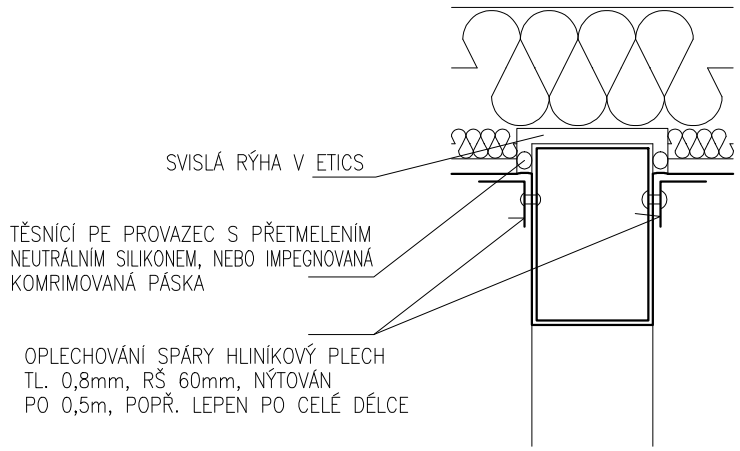

KOTVENÍ DO NOSNÉHO JÁDRA SENDVIČOVÉ KCE

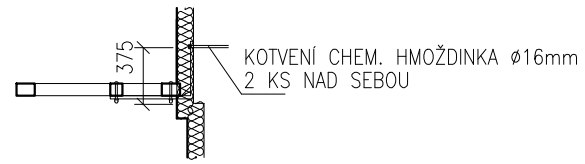

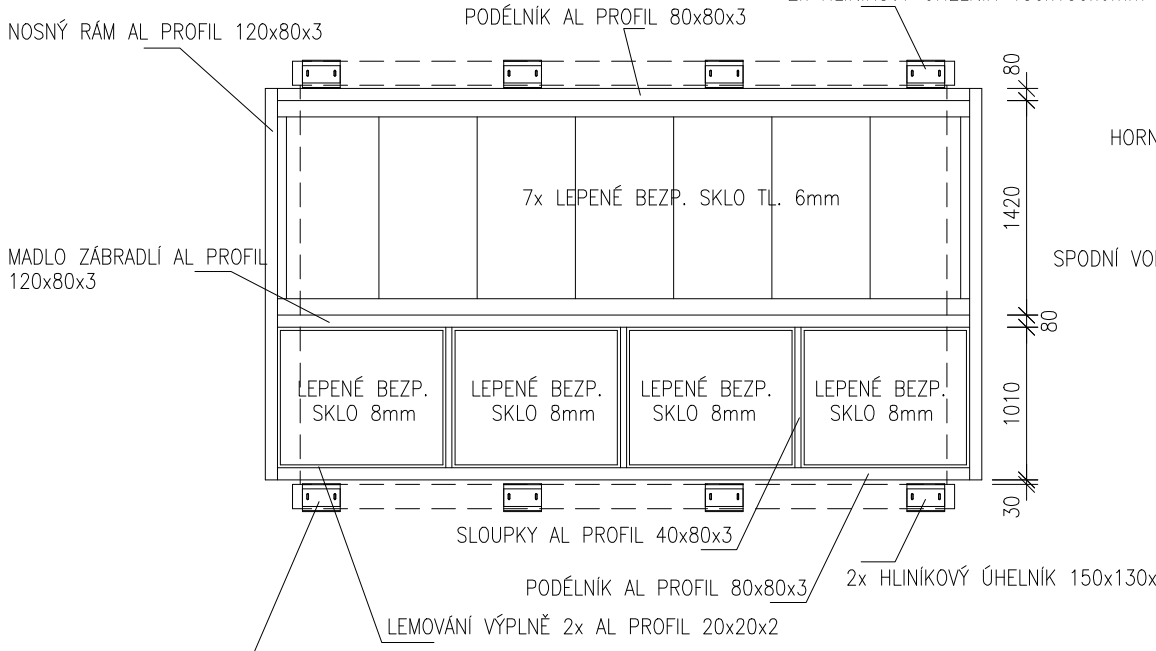

PŘÍČNÝ ŘEZ ZÁBRADLÍM

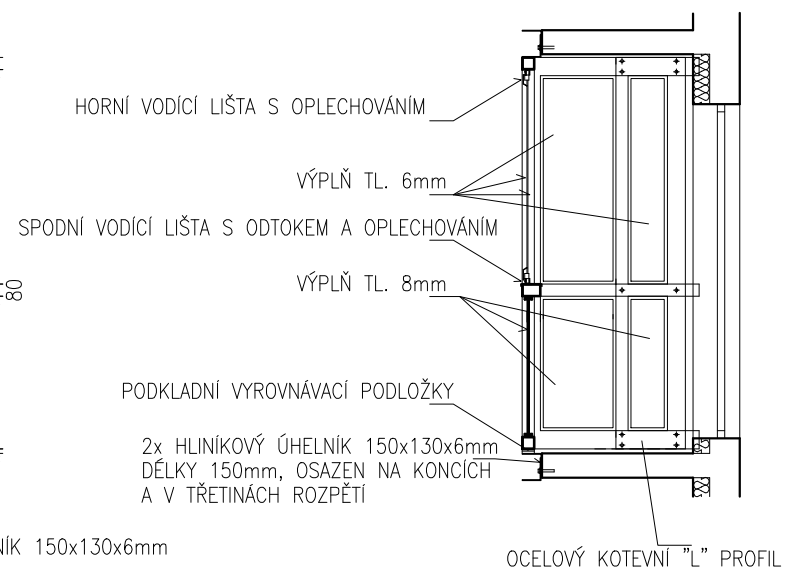

KOTVENÍ NOSNÉHO HLINÍKOVÉHO RÁMU

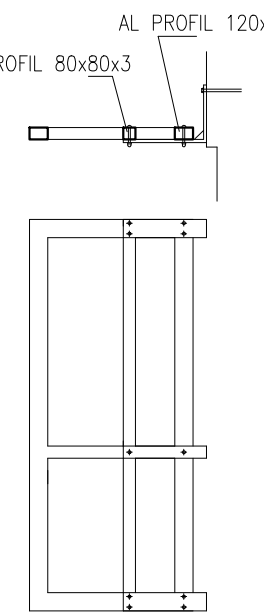

OCELOVÝ ŽÁROVĚ POZINK. KOTEVNÍ PLECH TL. 20 mm

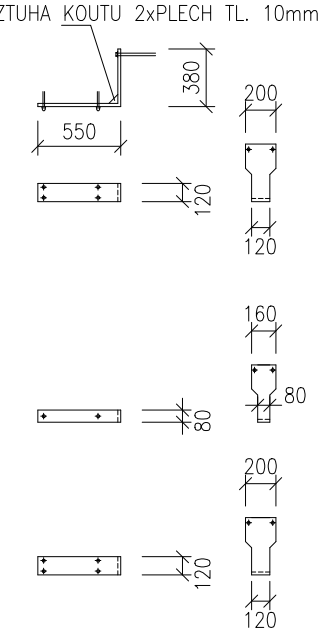

SVAŘENÝ NOSNÝ HLINÍKOVÝ RÁM

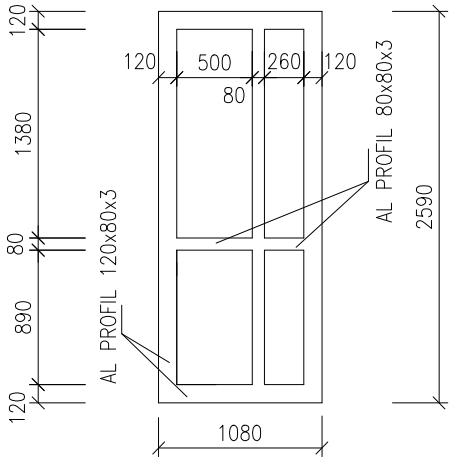

POZNÁMKA:
1. PRO POSUVNÉ ZASKLENÍ NUTNO POUŽÍT SYSTÉMOVÉ ŘEŠENÍ:
   - bezrámový systém
   - zasklení lepeným bezpečnostním sklem tl. 6 mm
   - možnost otevření všech křídel směrem dovnitř (soubor čelních skel lze řešit shrnutím k jednomu okraji)
   - spodní vodící lišta obsahuje odtokové otvory
   - skla opatřena těsněním po celém obvodu
   - každý kontakt skla s okolní konstrukcí utěsněn
2. PŘED VÝROBOU JE TŘEBA DŮKLADNĚ ZAMEŘIT KAŽDÝ SLOUPEC BALKONŮ A VÝROBNÍ DOKUMENTACI PŘIZPŮSOBIT PŘIPADNÝM DROBNÝM ODCHYLKÁM
3. ZÁBRADLÍ OSADIT TAK, ABY VÝŠKA ZÁBRADLÍ BYLA MIN. 1100mm NAD NOVOU PODLAHOU
4. NEJEDNÁ SE O VÝROBNÍ DOKUMENTACI, KTEROU SI DOPRACUJE DODAVATEL

2x HLINÍKOVÝ ÚHELNÍK 150x130x6mm

DETAIL U PODLAHY 1:10

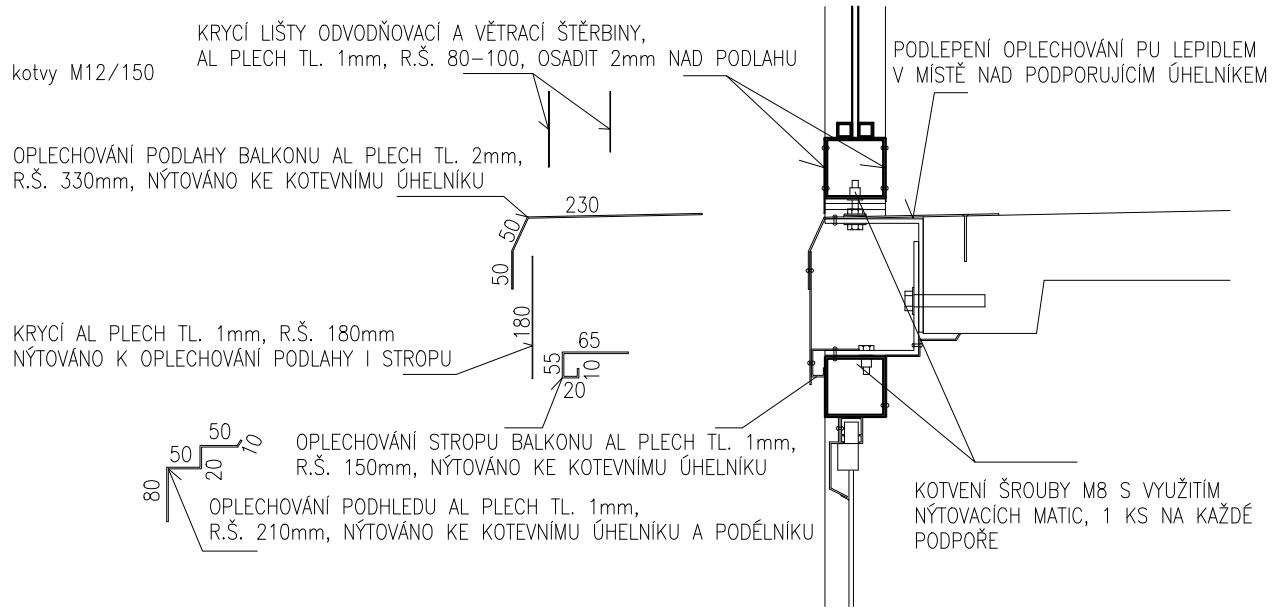

Projektant Ing. Šlanhof	Vypracoval Ing. Šlanhof	Ing. Jiří ŠLANHOF Olomučany 188, 679 03 Olomučany projekty a inženýrská činnost	
Místo stavby: Brno–Starý Lískovec	Stav. úřad: Brno–Starý Lískovec		
Stavebník: Statutární město Brno, Městská část Brno – Starý Lískovec Oderská 4, 625 00 Brno – Starý Lískovec		Formát:	A3
		Datum:	02/2014
Název akce: **Výměna zábradlí a zasklení balkonů bytových domů Kurská 2, 4, 6, 8, Kyjevská 1, 3 v Brně**		Účel PD:	RPD
		Zakázkové č.:	
Balkon typ 1 nový stav		Měřítko: 1:50	Výkres č.: D.1.2.7